CONFIGURAÇÃO DE PENAS P/ PLOTAGEM

PENA	COR	ESP.
1	7	0,1
2	7	0,2
3	7	0,3
4	7	0,4
5	7	0,5
6	7	0,6
7	7	0,25
8	7	0,08
9	7	0,1
REST.COLOR		0,25

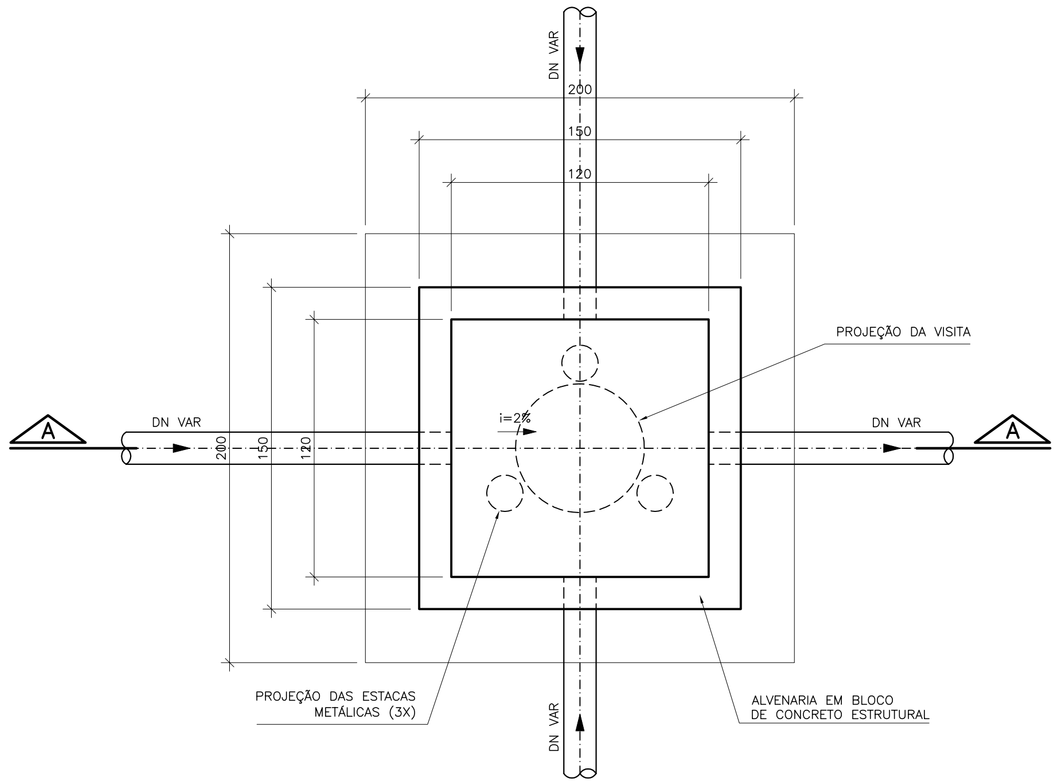

PLANTA BAIXA

POÇO DE VISITA ESPECIAL PARA INTERCEPTORES

ESC.: 1/20

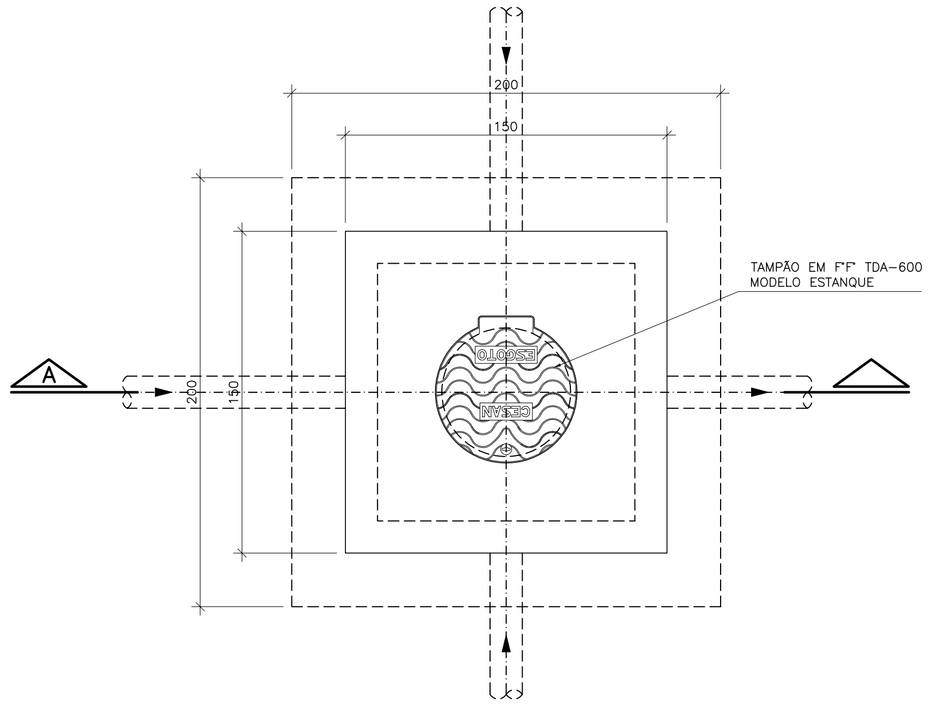

VISTA SUPERIOR

POÇO DE VISITA ESPECIAL PARA INTERCEPTORES

ESC.: 1/20

PVS ESPECIAIS AÉREOS E ENTERRADOS

PV	C. TERRENO	G.I. REDE	C. TAMPÃO	PROF./H
BACIA A				
A-007	295.000	294.336	295.500	0..664
A-008	296.000	294.171	296.500	1.829
A-009	296.230	293.998	296.730	2.232
A-010	294.700	293.807	295.200	0.893
A-011	293.450	293.583	294.083	-0.183
A-012	293.780	293.334	294.280	0.446
A-013	292.055	292.373	292.873	-0.318
A-014	292.330	292.191	292.830	0.139
A-015	292.800	292.058	293.300	0.742
A-016	292.450	291.941	292.950	0.509
A-017	292.143	290.643	292.643	1.500
BACIA C				
C-001	294.590	294.250	295.090	0.340
C-002	294.140	293.040	294.640	1.100
C-003	293.660	293.815	294.315	-0.155
C-004	293.410	293.565	294.065	-0.155
C-005	293.450	293.435	293.950	0.015
C-006	293.200	293.420	293.920	-0.220
C-007	293.340	293.340	293.840	0.000
C-008	292.326	293.292	293.792	-0.966
C-009	293.064	293.205	293.705	-0.141
C-010	293.338	293.171	293.838	0.167
C-011	294.000	293.154	294.500	0.846
C-012	294.723	293.120	295.223	1.603
C-013	294.000	293.091	294.500	0.909
C-014	294.000	293.046	294.500	0.954
C-015	294.000	293.017	294.500	0.983
C-016	294.000	293.000	294.500	1.000
C-017	294.000	292.984	294.500	1.016
C-018	294.340	292.947	294.840	1.393
C-019	293.633	292.921	294.133	0.712
C-020	293.120	292.895	293.620	0.225
C-021	293.300	292.861	293.800	0.439
C-022	293.000	292.839	293.500	0.161
C-023	293.120	292.806	293.620	0.314
C-024	293.600	292.784	294.100	0.816
C-025	294.000	292.760	294.500	1.240
C-026	292.660	292.732	293.532	-0.072
C-027	293.080	292.701	293.580	0.379
C-028	293.290	292.657	293.790	0.633

PVS ESPECIAIS AÉREOS E ENTERRADOS

PV	C. TERRENO	G.I. REDE	C. TAMPÃO	PROF./H
BACIA C				
C-029	292.970	292.628	293.470	0.342
C-030	292.940	292.597	293.470	0.343
C-031	292.700	292.560	293.200	0.140
C-032	292.950	292.525	293.450	0.425
C-033	292.700	292.501	293.200	0.199
C-034	293.100	292.436	293.600	0.664
C-035	293.000	292.410	293.500	0.590
C-036	294.100	292.395	294.600	1.705
C-037	294.100	292.380	294.600	1.720
C-038	293.900	292.365	294.400	1.535
C-039	293.900	295.351	294.400	1.549
C-040	294.394	291.161	294.894	3.233
C-041	294.350	291.130	294.850	3.220
C-042	294.400	291.115	294.900	3.285
BACIA E				
E-022	294.000	293.250	294.500	0.750
E-023	294.000	293.155	294.500	0.845
E-024	294.000	293.005	294.500	0.995
E-025	294.000	292.865	294.500	1.135
E-026	294.000	292.755	294.500	1.245
E-027	294.000	292.704	294.500	1.296
E-028	295.000	292.560	295.500	2.440
E-029	296.156	295.406	296.656	0.750
E-030	295.460	294.710	295.960	0.750
E-031	295.700	294.680	296.200	1.020
E-032	295.330	294.455	295.830	0.875
E-033	295.700	294.305	296.200	1.395
E-034	295.700	294.235	296.200	1.050
E-035	294.400	293.350	294.900	1.850
E-036	294.490	292.640	294.990	0.273
E-037	295.420	294.670	295.920	0.750
E-038	294.500	293.750	295.000	0.750
E-039	294.566	293.585	295.066	0.981
E-040	294.530	293.395	295.030	1.135
E-041	294.100	293.175	294.600	0.925
E-042	295.340	292.955	295.840	2.385
E-043	294.190	292.800	294.690	1.390
BACIA F				
F-018	297.553	295.977	298.053	1.576

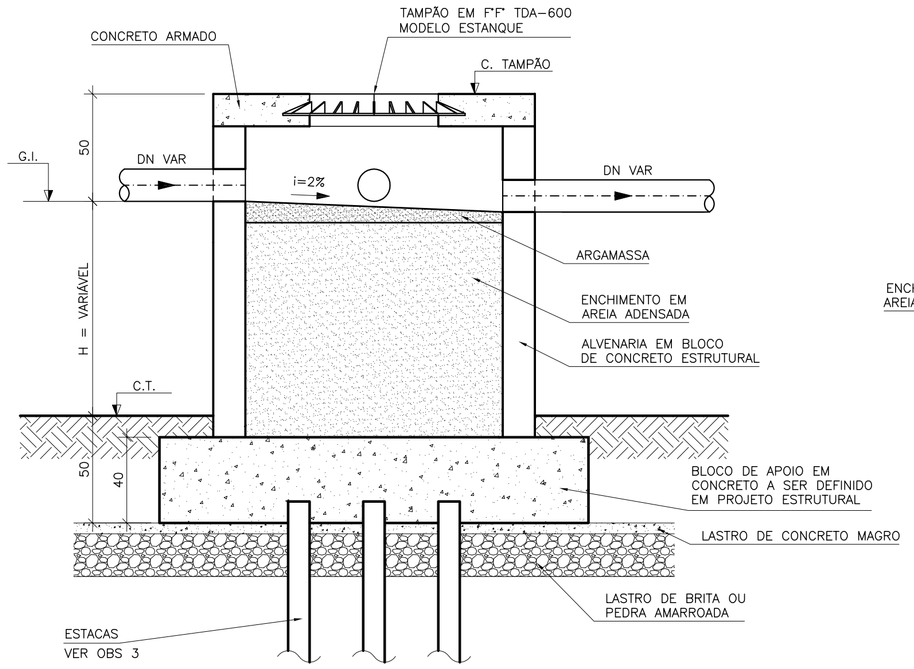

CORTE A-A – TÍPICO

POÇO DE VISITA ESPECIAL PARA INTERCEPTORES AÉREOS

ESC.: 1/20

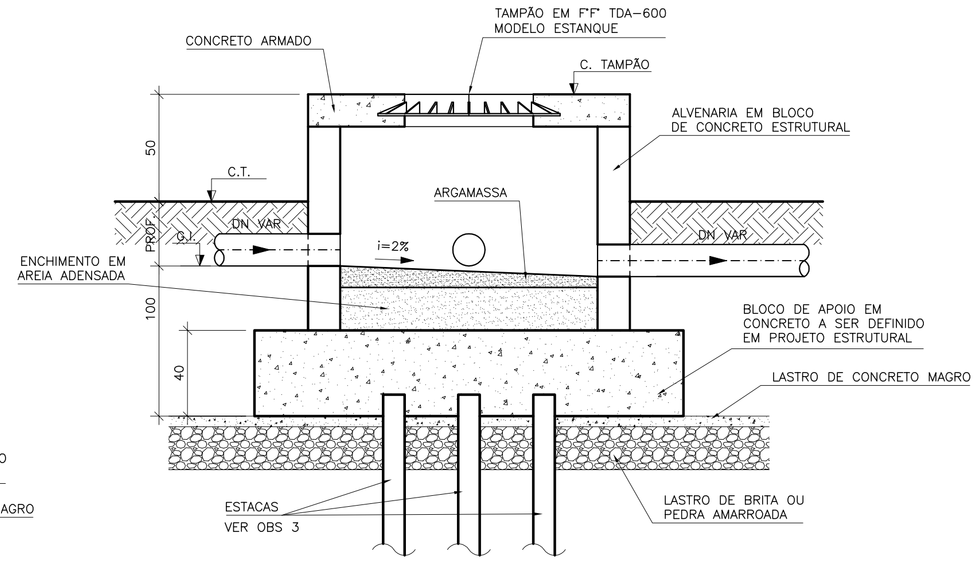

CORTE A-A – TÍPICO

POÇO DE VISITA ESPECIAL PARA INTERCEPTORES ENTERRADOS

ESC.: 1/20

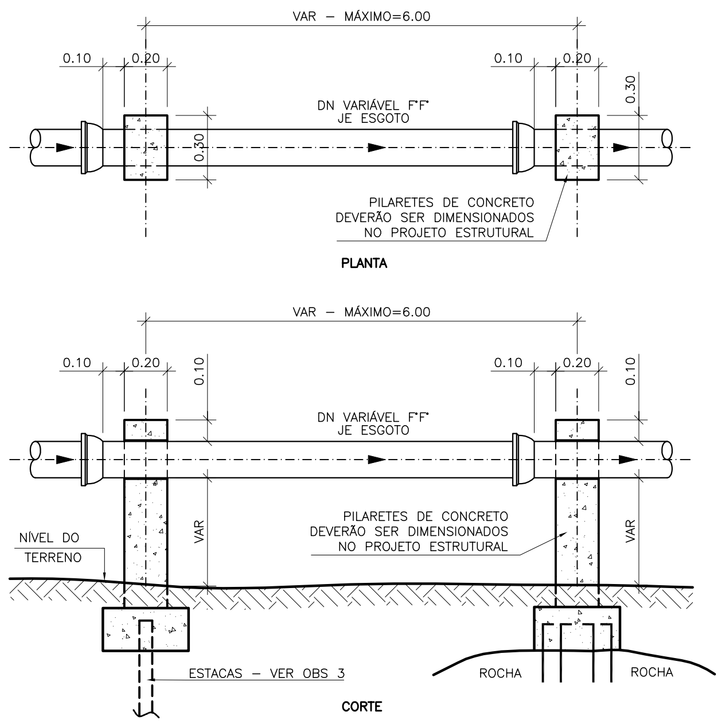

DETALHE TÍPICO – PILARES DE CONCRETO PARA APOIO DAS BOLSAS JE DOS COLETORES AÉREOS

ESC.: 1/20

NOTAS:

1–DIMENSÕES EM CENTÍMETROS, COTAS EM METROS E DIÂMETROS EM MILIMETROS

2–DIVERGÊNCIAS ENTRE AS COTAS ASSINALADAS E AS SUAS DIMENSÕES MEDIDAS PREVALECERÃO AS PRIMEIRAS

3–TODO DIÂMETRO NÃO ESPECIFICADO SERÁ DE 150MM

4–TODO MATERIAL NÃO ESPECIFICADO SERÁ DE PVC

5–ESTAQUEAMENTO – POR OCASIÃO DA OBRA/PROJETO EXECUTIVO, DEVERÁ SER ANALISADA A SONDAGEM PARA DETECTAR A NECESSIDADE DA UTILIZAÇÃO OU NÃO DE ESTACAS PARA SUSTENTAÇÃO DOS PVs

6–APOIOS INTERMEDIÁRIOS – POR OCASIÃO DA OBRA/PROJETO EXECUTIVO, DEVERÁ SER ANALISADA A SONDAGEM PARA DETECTAR A NECESSIDADE DA UTILIZAÇÃO OU NÃO DE ESTACAS PARA SUSTENTAÇÃO DOS PVs

OBS:

1–A COTA DO TAMPÃO DOS PVS ESPECIAIS DEVERÃO SEMPRE FICAR ACIMA DO NIVEIL DE CHEIA, VERIFICADO QUANDO DA EXECUÇÃO DA OBRA

2–OS PVS DA BACIA "D" LISTADOS ACIMA NÃO SE ENQUADRAM COMO INTERCEPTORES, NO ENTANTO, POR CARACTERÍSTICAS SEMELHANTES, RECEBERÃO PVS ESPECIAIS

3–A NECESSIDADE OU NÃO DO USO DE ESTACAS PARA SUPORTE DOS PV E PILARETES DEVERÁ SER DEFINIDA A PARTIR DO PROJETO EXECUTIVO. NESTA OCASIÃO DEVERÁ, CASO NECESSÁRIO, SER DEFINIDO O NÚMERO, O TIPO, O COMPRIMENTO, A LOCAÇÃO E QUANTITATIVO DAS ESTACAS.

ESTE DESENHO É PROPRIEDADE DA COMPANHIA ESPÍRITO SANTENSE DE SANEAMENTO – CESAN E NÃO PODE SER COPIADO SEM SUA AUTORIZAÇÃO.

NÚMEROS	TÍTULOS	Nº	LOCAL	DISCRIMINAÇÃO	DES.	DIV.	GER.	DATA
		01	ENCIBRA	CONFORME REVISÃO DA REDE COLETORA	VINICIUS	–	–	MAI/10

PRINCIPAIS DESENHOS DE REFERÊNCIA — REVISÃO

CANCELA E SUBSTITUI O DESENHO NÚMERO:

CANCELADO E SUBSTITUÍDO PELO DESENHO NÚMERO:

CENTRO DE DOCUMENTAÇÃO

RECEBIDO: / /

Nº DOC.: ASS.:

APROVAÇÃO CESAN:

ASS.: MATR.:

UNID.: DATA: / /

ESTA APROVAÇÃO NÃO ISENTA A CONTRATADA DE SUAS RESPONSABILIDADES LEGAIS.

EMITENTE: ENCIBRA S. A. Estudos e Projetos de Engenharia

PROJETADO:	COORDENADOR:
SIMONE DE JESUS SILVA	RENAN CARATTI ALVES
CREA: 6432-D REGIÃO: ES	CREA: 0601159690 REGIÃO: SP
DESENHO: VINICIUS S. COSTA	Nº DES. PROJETISTA: 0913-B-SJ-HID-DE-106
DATA: 25/04/2010	

RESPONSÁVEL TÉCNICO: RENAN CARATTI ALVES

CREA 0601159690 REGIÃO SP ART nº 20100005486 DATA 09/09/2009

EMISSÃO CESAN	DATAS
PROJETADO:	
CREA:	
DESENHADO: ENCIBRA	
VERIFICADO: ENG° NESTOR GORZA JR	
DIVISÃO: ENG° NESTOR GORZA JR	
GERÊNCIA: ENG° SANDRA SILY	

CESAN

MUNICÍPIO: SÃO JOSÉ DO CALÇADO | DISTRITO: SEDE | BAIRRO:

NOME DO EMPREENDIMENTO: AMPLIAÇÃO E MELHORIA DO SISTEMA DE ESGOTAMENTO SANITÁRIO DE SÃO JOSÉ DO CALÇADO

TÍTULO: REDE COLETORA DE ESGOTO
PROJETO HIDRÁULICO
DETALHE DE POÇO DE VISITA ESPECIAL PARA INTERCEPTORES
PLANTAS, CORTES E DETALHE DE PILARETE PARA COLETORES AÉREOS

ESCALA:	FOLHA:	Nº CESAN	REV:
INDICADA	01 / 01	C-094-000-94-5-XX-0092	01